令和3年度秋田県高等学校新人剣道大会
令和3年　11月 20日
秋田県立武道館
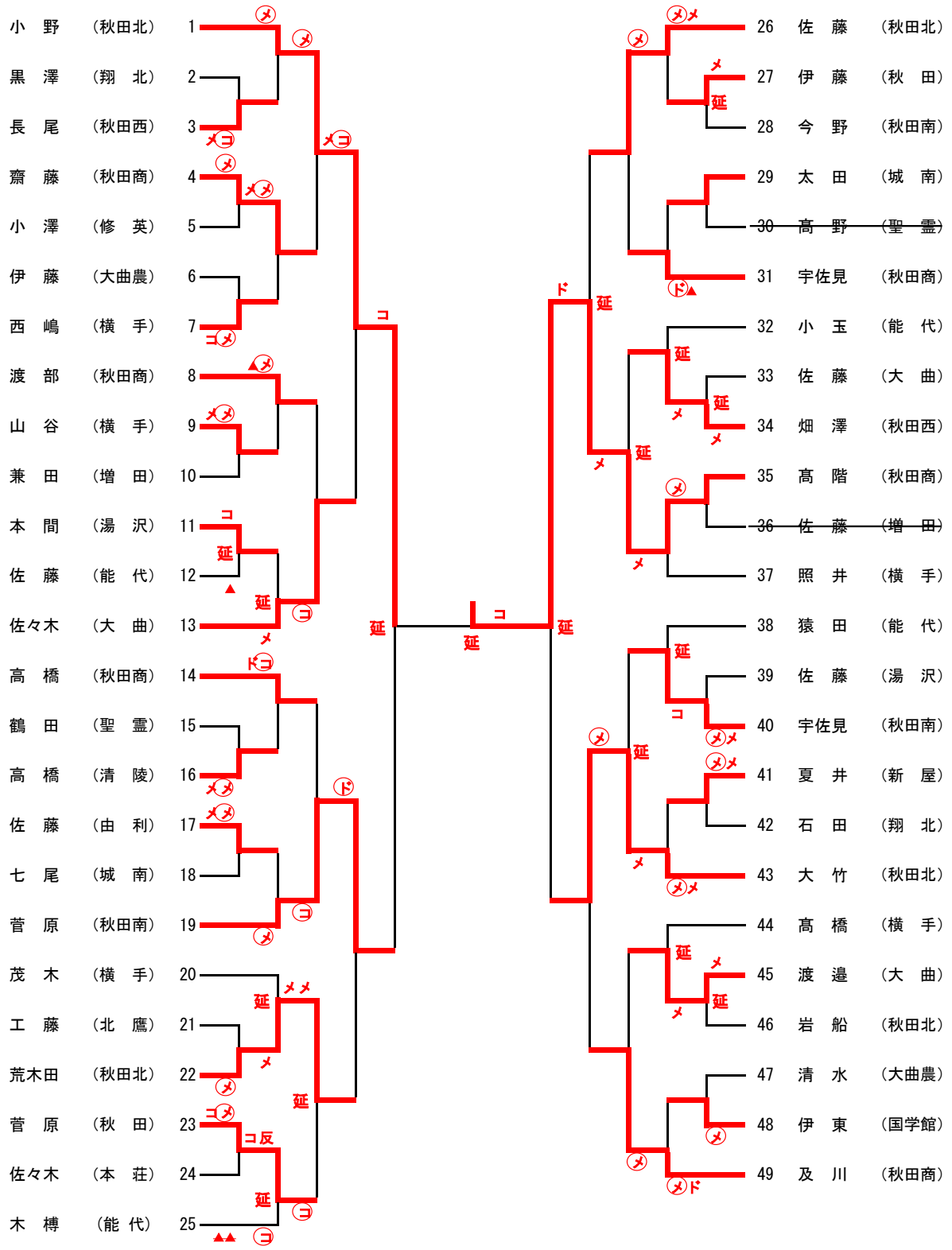
女子個人戦